BUFFALO

MOTOCULT.BFD 850

70561

Capacidade do Tanque (L)	2,5
Cilindrada (cm³)	219
Curso do Pistão (mm)	57
Diâmetro do Cilindro (mm)	70
Dimensões CxLxA (mm)	860x410x780
Peso (kg)	95
Consumo Médio (L/h)	1,4
Potência Motor (rpm)	5,0/3.600
Refrigeração	a ar
Reservatório do Cárter (ml)	800/ SAE 15W-40
Sistema de Ignição	-
Combustível	Diesel
Taxa de Compressão	20:1
Transmissão	2 frontal
Retromarcha	1
Largura de Corte (mm)	800 ou 1200
Profundidade de Corte (mm)	100
Medida dos Pneus (larg/raio)	4"/ 8"

Anéis-Pistão-Biela

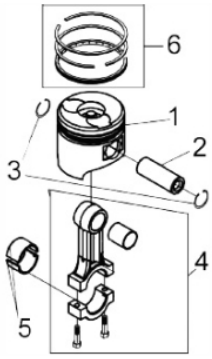

Ref.	Cód	Descrição	Qtd Prod
1	7795	PISTAO STD/D 5.0	1
2	111	PINO DO PISTAO	1
3	105	ANEL TRAVA PINO PIST 19/D	2
4	114	CONJUNTO BIELA	1
5	117	BRONZINA BIELA JG/D	1
6	98	JOGO DE ANEIS/D 5.0	1
7	5875	PARAF DA BIELA/D	2

Bloco Cilindro

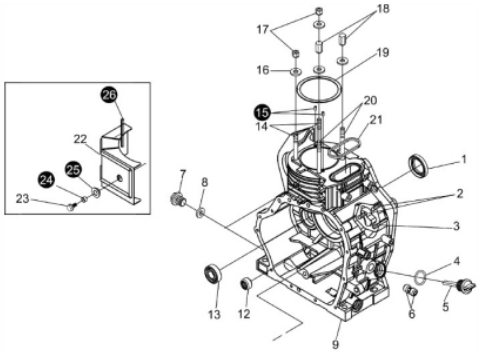

Ref.	Cód	Descrição	Qtd Prod
1	26	RETENTOR 30x45x8/D	1
2	252	PRIS BOMBA INJETORA/D	2
3	253	PRIS.BOMBA M6X1X18mm	1
4	30	ANEL O-RING 19X2.65/D	2
5	32	BUJAO NIVEL OLEO/D	2
6	254	ROL EIXO RAR/D	2
7	28	BUJAO DRENO OLEO/D	2
8	29	JUNTA BUJAO DRENO/D	2
9	23	CARCACA-CILINDRO/D	1
10	255	CHAPA TRAVA ROL/D	1
11	258	PARAF M8X1.25X14- ZN AM	1
12	36	ROL AGULHAS/D	1
13	123	ROL ESF 6202P6/D	2
14	259	PRIS.CILINDRO CURTO	2
16	266	ARRUELA CABECOTE D5.0	4
17	12	PORCA M8X1.25- SX ZN AM	2
18	11	PORCA M8X1.25- SX ZN AM	2
19	17	JUNTA CABECOTE/D	1
20	262	PRIS.CILINDRO LONGO	2
21	20	ANEL O-RING RETANG D5.0	1
22	269	CHAPA DEFLETORA D5.0	1
23	409	PARAF M6X1X12MM- ZN AM	1

Cabeçote

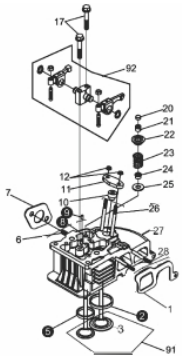

Ref.	Cód	Descrição	Qtd Prod
1	236	JUNTA COLETOR ADMISSAO/D	1
6	284	PRIS ESCAPE/D	2
7	239	JUNTA ESCAPE/D	1
10	295	CALCO AJUSTE BICO INJETOR	1
11	296	CHAPA TRAVA BICO INJET/D	1
12	357	PORCA M6X1- SX ZN AM	2
17	61	PARAF M6X1X45MM- ZN AM	2
20	63	PASTILHA AJUSTE VALVULA/D	2
21	66	TRAVA PRATO VALVULA/D	4
22	69	PRATO MOLA VALVULA/D	2
23	72	MOLA DA VALVULA/D	2
24	75	RETENTOR GUIA VALVULA/D	2
25	78	ASSENTO MOLA VALVULA/D	2
26	90	PRIS BICO INJETOR/D	2
27	81	CABECOTE D5.0	1
28	91	PRIS BICO INJETOR/D	2
30	1560	ARRUELA CALCO BICO INJ/D	1
91	84	CONJ VALVULA ADMI-ESCAP/D	1

Ref.	Cód	Descrição	Qtd Prod
92	10782	CONJUNTO BALANCIM	1

Caixa Transmissão

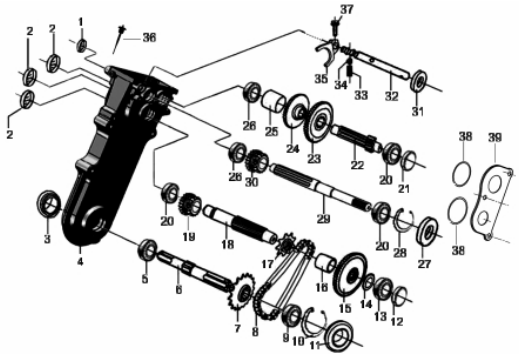

Ref.	Cód	Descrição	Qtd Prod
	1914	PROTECAO SUPERIOR CAIXA	1
1	1878	TAMPAO DO OLEO B /WM900	1
2	1879	TAMPAO DO OLEO A /WM900	3
3	1880	RETENTOR 25X41X11MM	1
4	1881	CORPO CAIXA ENGRENAGENS	1
5	1882	ROL TAMPA SAIDA 6005	1
6	1864	EIXO DE SAIDA/WM900	1
7	1883	PINHAO DO EIXO DE SAIDA	1
8	1812	CORRENTE DA	1
9	37	ROL ESF 6205 C3 VIRABRE/D	1
10	1885	ANEL ELASTICO INTERNO 2	1
11	1886	RETENTOR 25X52X11MM	1
12	1887	BUCHA ESPACADORA D	1
13	1888	ROL 6203/WM900	1
14	1889	ARRUELA DE AJUSTE/WM900	1
15	1890	ENGR EIXO TRANSMISSOR	1
16	1891	BUCHA ESPACADORA I	1
17	1892	PINHAO EIXO TRANSMISSAO	1
18	1893	EIXO DE TRANSMISSAO/WM900	1
19	1894	ENGR DUPLA DA RE	1
20	1097	ROL ESF. 6202/G/D	3
21	1896	BUCHA ESPACADORA C	1
22	1897	EIXO DE VELOCIDADE/WM900	1
23	1898	PRIMEIRA ENGRENAGEM	1
24	1899	SEGUNDA ENGRENAGEM	1
25	1900	BUCHA ESPACADORA F	1
26	1901	ROL 6002/WM900	2
27	1902	RETENTOR 15X25X7MM	1
28	1903	ANEL ELASTICO INTERNO 2	1
29	1904	EIXO ENTRADA DE FORCA	1
30	1905	ENGR DUPLA/WM900	1
31	1906	RETENTOR 12X22X6MM	1
32	1907	EIXO DE MARCHAS/WM900	1
33	1908	MOLA POS. EIXO MARCHAS	1
34	2523	ESFERA POSICIONADA/MCG	1
35	1910	GARFO POSICIONADOR/WM900	1
36	1911	BUJAO NIVEL E OLEO/WM900	1
38	1912	ANEL O-RING SUPERIOR	1
39	1913	ANEL O-RING INFERIOR	1

Carenagem

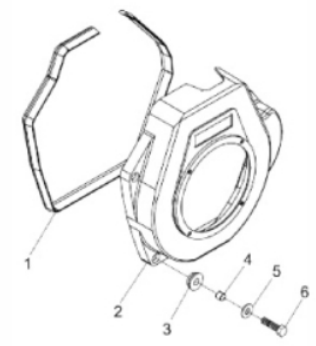

Ref.	Cód	Descrição	Qtd Prod
1	228	PERFIL VED.CARENAGEM	1
2	224	CARENAGEM D5.0	1
3	227	COXIM CARENAGEM/D	4
4	415	PINO CENTRALIZ CARE/D	4
5	416	ARRUELA LISA M6 - ZN AM/D	4
6	417	PARAF M6X1.0X22MM- ZN AM	4

Comando de Válvula

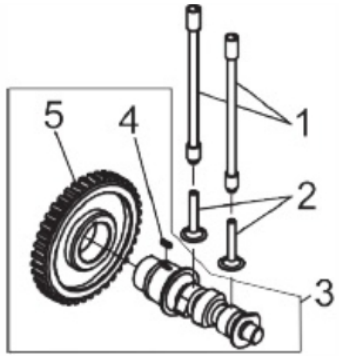

Ref.	Cód	Descrição	Qtd Prod
1	144	VARETA VALVULA/D	2
2	147	TUCHO VALVULA/D	2
3	149	EIXO COMANDO VALVULA/D	1
4	321	CHAVETA 5X14/D	1
5	152	ENGR EIXO COMANDO VALV/D	1

Conjunto Aceleração RAR

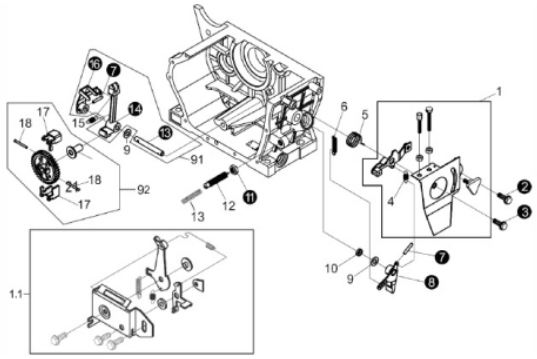

Ref.	Cód	Descrição	Qtd Prod
1	401	CONJ ACELERACAO/D	1
4	382	MOLA CURTA RAR/D	1
5	383	MOLA RETORNO	1
6	384	MOLA LONGA RAR/D	1
9	388	ARRUELA EIXO RAR/D	2
10	389	RETENTOR 8X14X3MM	1
12	391	PARAF LIMITADOR ROTACAO/D	1
13	2842	MOLA PARAF.REG.ROT./D	1
15	395	MOLA ACIONAMENTO RAR/D	1
17	1747	CONTRAPESO DO RAR/D	2
18	1748	PINO CONTRAPESO RAR/D	2
19	399	DESLIZADOR RAR/D	1
20	1746	ENGR RAR/D	1
21	6568	TUCHO RAR	1
91	392	CONJ ACIONAMENTO RAR/D	1
92	1744	CONJ ENGREN RAR/D	1

Conjunto Bico Injetor

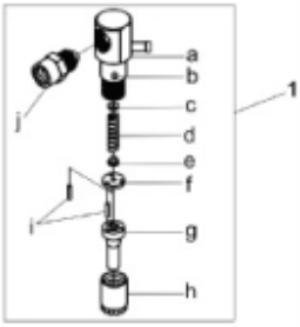

Ref.	Cód	Descrição	Qtd Prod
1	6523	BICO INJETOR 5.0/D	1
g	794	KIT INJETOR	1

Conjunto Bomba Injetora

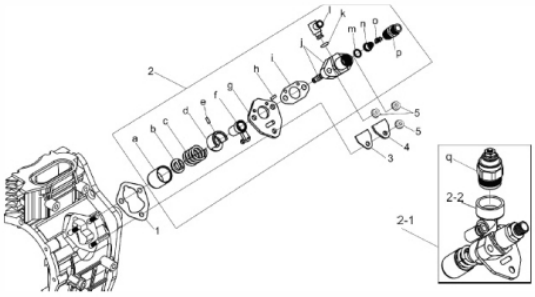

Ref.	Cód	Descrição	Qtd Prod
1.1	2141	JUNTA BOMBA INJ. 0.10MM/D	2
1.2	2835	JUNTA BOMBA INJ. 0.20MM/D	2
1.3	2836	JUNTA BOMBA INJ. 0.30MM/D	2
1.4	31	JUNTA BOMBA INJ. 0.50MM/D	2
2	177	BOMBA INJETORA D5.0	1
a	143	TUCHO BOMBA INJETORA/D	1
3	34	JUNTA CHAPA SELO/D	1
4	35	CHAPA SELO/D	1
5	357	PORCA M6X1- SX ZN AM	3
d	1451	GUIA ALAVANCA BOMBA INJ/D	1
e	1452	PINO TRAVA BOMBA INJET./D	1
k	5753	ANEL O-RING 10MM	1

Conjunto Filtro a Óleo (Motoc. BFD 850)

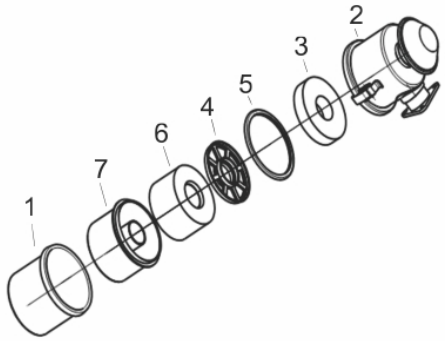

Ref.	Cód	Descrição	Qtd Prod
1	6912	COPO DO FILTRO	1
2	6913	CORPO DO FILTRO	1
3	6914	ELEM.FILTRO AR,ESPUMA	1
4	6915	COBERTURA DO FILTRO	1
5	6916	ANEL VEDACAO DO FILTRO	1
6	6917	ELEMENTO FILTRO DE AR	1
7	6918	BASE FILTRO DE AR	1

Conjunto Roda

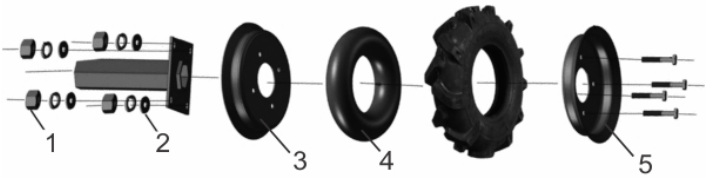

Ref.	Cód	Descrição	Qtd Prod
1	1750	PORCA M10X1.25 SEX	4
2	1756	ARRUELA 25x3/G	4
3	2646	ARO PARTE ESQUERDA/WM900	1
4	12917	CAMARA DE AR	1
5	2647	ARO PARTE DIREITA/WM900	1

Enxadas

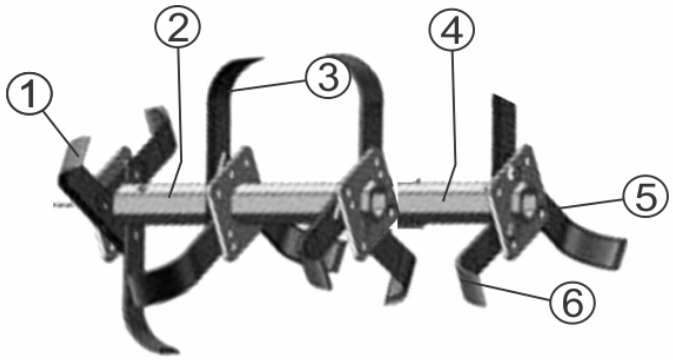

Ref.	Cód	Descrição	Qtd Prod
1	1813	LAMINA ESQUERDA/MOTOC.	11
2	1814	SUP. PRINCIPAL LAMINAS/G	2
3	1815	LAMINA DIREITA/MOTOC	11
4	1816	SUP. FACA ADICIONAL/G	2
5	2544	LAMINA DIREITA PEQUENA	1
6	2545	LAMINA ESQUERDA PEQUENA	1
	1834	DISCO LATERAL DIR/ESQ/MCG	2

Escape

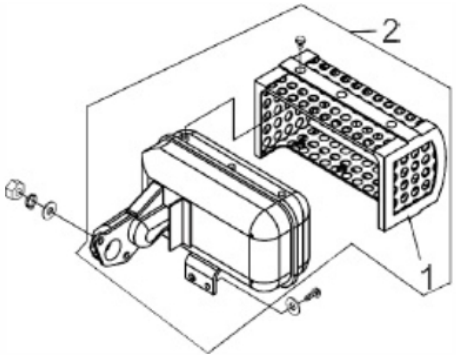

Ref.	Cód	Descrição	Qtd Prod
1	249	PROTETOR ESCAPE/D	1
2	101	ESCAPE COMPLETO	1
	3948	DIRECIONADOR DE FUMACA/D	1

Motocultivador

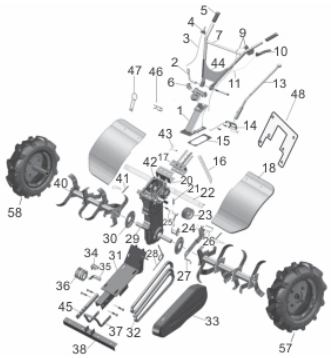

Ref.	Cód	Descrição	Qtd Prod
	4634	TANQUE COMB. BFG 900	1
	2458	EIXO DA RODA MCG	1
1	1845	BASE DO GUIDAO/WM900	1
2	1846	TRAVA ALTURA	1
3	8196	CABO ACELERACAO	1
4	1818	ALAVANCA DE ACELERACAO/G	1
5	1847	MANOPLA DO GUIDAO/WM900	2
7	1849	GUIDAO/WM900	1
9	1819	INTERRUPTOR C/CABO BFG900	1
10	1850	MANOPLA EMBREAGEM/WM900	1
11	1821	CABO DA EMBREAGEM BFG	1
13	1852	ALAVANCA DE	1
14	1853	INDICADOR POSICAO ALAVANC	1
15	1854	JUNTA BASE GUIDAO/WM900	1
16	1593	REGULADOR ALTURA BFD1100/	1
17	1856	SUP. REGULADOR ALTURA	1
18	1857	PROTECAO DAS ENXADAS ESQ	1
18	1858	PROTECAO ENXADA DIR.	1
19	1859	CONJ RODAS/WM900	1
20	1860	CONECTOR CAIXA	1
21	1822	MOLA EMBREAGEM BFG900	1
22	1861	CHAPA SUP.PROTECAO	1
22	3368	CHAPA SUP.PROTECAO	1
23	1823	POLIA ACIONAMENTO 140MM	1
23	8362	POLIA ACIONAMENTO 128MM	1
24	1824	POLIA TENSORA EMBREAGEM	1
25	1825	EIXO TENSOR DA EMBREAGEM	1
26	1862	BASE INF. PROTECAO ENXADA	1
27	1863	CHAPA SUSTENTACAO/WM900	1
28	1826	MOLA TENSORA DA	1
29	1864	EIXO DE SAIDA/WM900	1
30	1865	TAMPA PROTETORA DE SAIDA	2
31	1866	BASE DO MOTOR/WM900	1
32	1827	CORREIA TRANSMISSAO	2
33	1867	PROTECAO CORREIAS/WM900	1
34	1868	CHAPA SUPORTE INFERIOR	1
35	1869	CHAPA SUPORTE LATERAL	1
36	170	ANEL VEDACAO TORNEIRA/D	1
37	1871	PARACHOQUE/WM900	1
38	1872	CHAPA SUPORTE FRONTAL	1
41	1873	PINO TRAVA DAS ENXADAS	1
42	1874	CONJ CAIXA ENGRENAGENS	1
43	1875	TRAVA DO PINO ENXADAS	1

Ref.	Cód	Descrição	Qtd Prod
44	1876	TAMPA GUIDAO/WM900	1
45	1877	BARRA DE CONEXAO/WM900	1
57	3072	RODA COMPLETA - LADO DIR.	1
58	3026	RODA COMPLETA - LADO ESQ.	1
59	1991	SULCADOR K1/MOTOCULT.	1

Retrátil

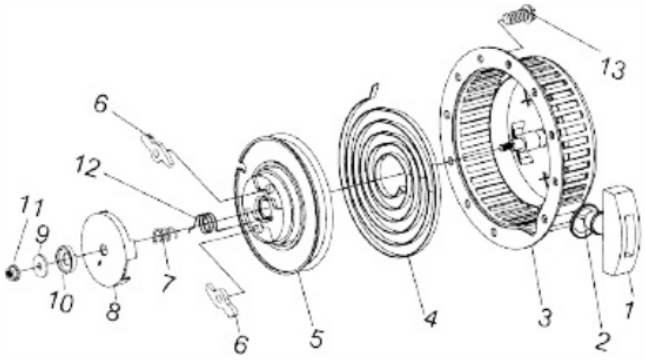

Ref.	Cód	Descrição	Qtd Prod
1	201	PUNHO ARRANQUE/D	1
2	874	CORDA RETRATIL	1
3	196	CARCACA RETRATIL/D	1
4	203	MOLA RETRATIL/D	1
5	205	CARRETEL RETRATIL/D	1
6	208	CACHORRETE/D	1
7	210	MOLA CACHORRETE/D	1
8	214	GUIA CACHORRETE/D	1
10	218	ARRUELA PARTIDA RETR./D	1
11	1331	PORCA M10X1.25 SX FL	1
12	212	MOLA TORQUE/D	1
13	190	PARAF M6X1X8MM- ZN AM	4
	88	RETRATIL COMPLETO/D	1

Sistema de Lubrificação

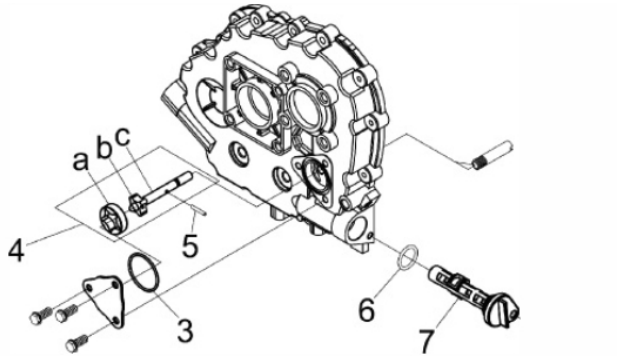

Ref.	Cód	Descrição	Qtd Prod
4	811	BOMBA OLEO LUBRIF/D	1
6	30	ANEL O-RING 19X2.65/D	1
7	188	FILTRO OLEO LUBRIFICANT/D	1

Tampa do Bloco

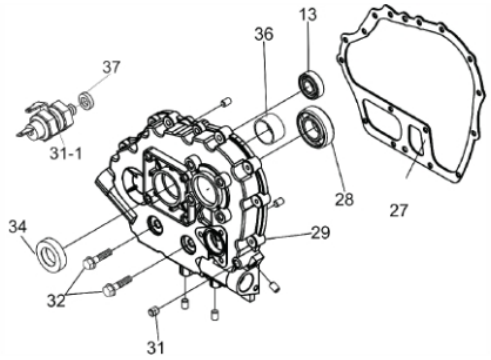

Ref.	Cód	Descrição	Qtd Prod
13	123	ROL ESF 6202P6/D	1
27	40	JUNTA TAMPA CARCACA/D	1
28	37	ROL ESF 6205 C3 VIRABRE/D	1
29	43	TAMPA CARCACA/D	1
31	279	BUJAO G 1/8 TAMPA/D	1
31-1	1185	SENSOR OLEO/D	1
32	280	PARAF M8X1.25X38MM- ZN AM	1
33	281	PARAF M6X1X28MM- ZN AM	14
34	46	RETENTOR 25x42x10/D	1
36	49	BRONZINA MANCAL/D	1
37	1479	ARRUELA DE BORRACHA/D	1
	829	JOGO DE JUNTAS BFD 5.0	1

Tampa do Cabeçote

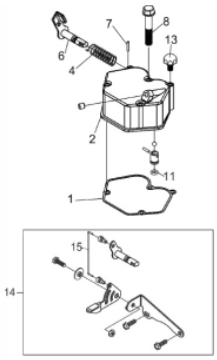

Ref.	Cód	Descrição	Qtd Prod
1	8187	JUNTA TAMPA CABECOTE	1
2	54	TAMPA CABECOTE/D	1
4	56	MOLA DO DESCOMPRESSOR/D	1
6	52	ALAVANCA	1
7	309	PINO ELAS 3X16 CAB/D	1
8	94	PRIS TAMPA DE VALVULA/D	3
11	53	ANEL O-RING 10X1,9/D	1
13	93	BUJAO TAMPA CABECOTE/D	1

Volante - Virabrequim

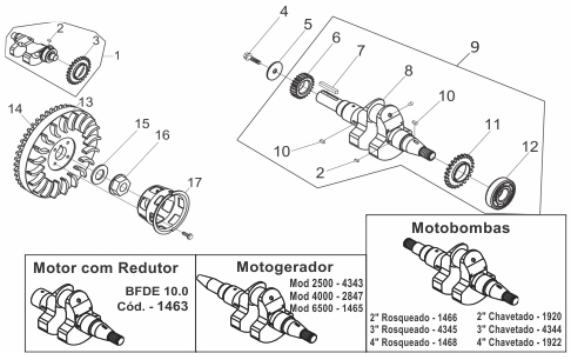

Ref.	Cód	Descrição	Qtd Prod
1	4562	EIXO BALANCIADOR	1
2	313	CHAVETA EIXO BALANC/D	2
3	128	ENGR EIXO BALANCEADOR/D	1
4	314	PARAF 5/16"X30MM- ZN AM	1
5	316	ARRUELA LISA EIXO VIRAB/D	1
6	131	ENGR MOTRIZ COMANDO	1
7	318	CHAVETA 4.76X30MM/D	1
8	3422	EIXO VIRABREQ MCD 850	1
10	320	CHAVETA 5X12/D	2
11	137	ENGR MOTRIZ EIXO BALANC/D	1
12	322	ROL ESF 6306 P5/D	1
13	7628	VOLANTE/D	1
15	325	ARRUELA VOLANTE/D	1
16	327	PORCA M16X1.25 SEX PR	1
17	221	CUBO PARTIDA/D	1