BUFFALO®
MOTORES & ACOPLADOS
www.buffalo.com.br buffalo@buffalo.com.br

Motogerador Monofásico

BFDE 12.000 / 25.000

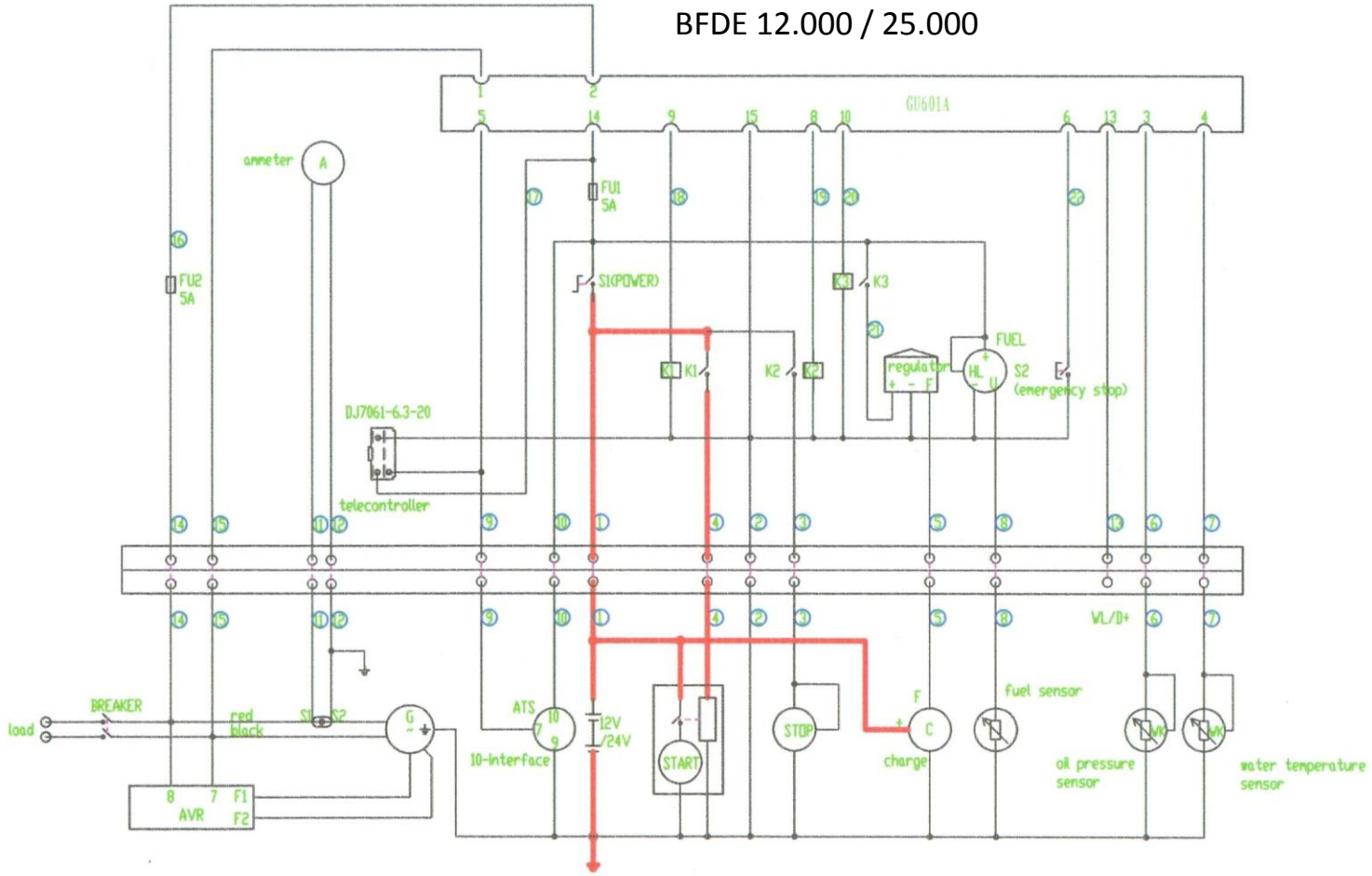

Legenda

Ammeter – Amperímetro

FU1/FU2 - Fusível 5A

BREAKER - Disjuntor

AVR - Regulador Automático de Voltagem

K1 / K2 / K3 – Chave Seccionadora

Oil Pressure Sensor - Sensor Pressão Óleo

Water Temperature Sensor - Sensor Temperatura de Água

Fuel Sensor – Sensor Combustível

Start – Partida

Stop – Parada

S2 – Parada Emergência